製　品　仕　様　書

機　種　名	ＲＬＥ－２２０			
定格電圧	ＡＣ２２０Ｖ　（５０／６０Ｈｚ）			
使用電圧範囲	ＡＣ　２００～２４０　Ｖ			
定格消費電流	１５　ｍＡ　±　１０　ｍＡ			
定格消費電力	４　Ｗ　以下			
閃　光　数	１２０　回／分			
使用温度範囲	－３０　℃　～　＋６０　℃			
取付方向	屋内	正・逆・横	屋外	正方向のみ
耐　水　性	屋外　可　　ＩＰ２３　・　ＪＩＳ　Ｄ　０２０３－1994　Ｓ１　適合			
耐振動性	１９．６　m/s^2 （　ＪＩＳ　Ｄ　１６０１－１９９０　４段階　３種／Ｂ種　に合格　）			
絶縁抵抗	電源充電部と非充電金属部間　ＤＣ５００Ｖメガにて１ＭΩ以上			
耐　圧	電源充電部と非充電金属部間　ＡＣ１５００Ｖにて１分間			
裸光度	赤：６ｃｄ・黄：８ｃｄ・緑：１．５ｃｄ			
質　量	０．６　ｋｇ			

Ｎｏ．ＲＬＥ－２２０－ＰＤＦＨ－１＿２

株式会社 パトライト

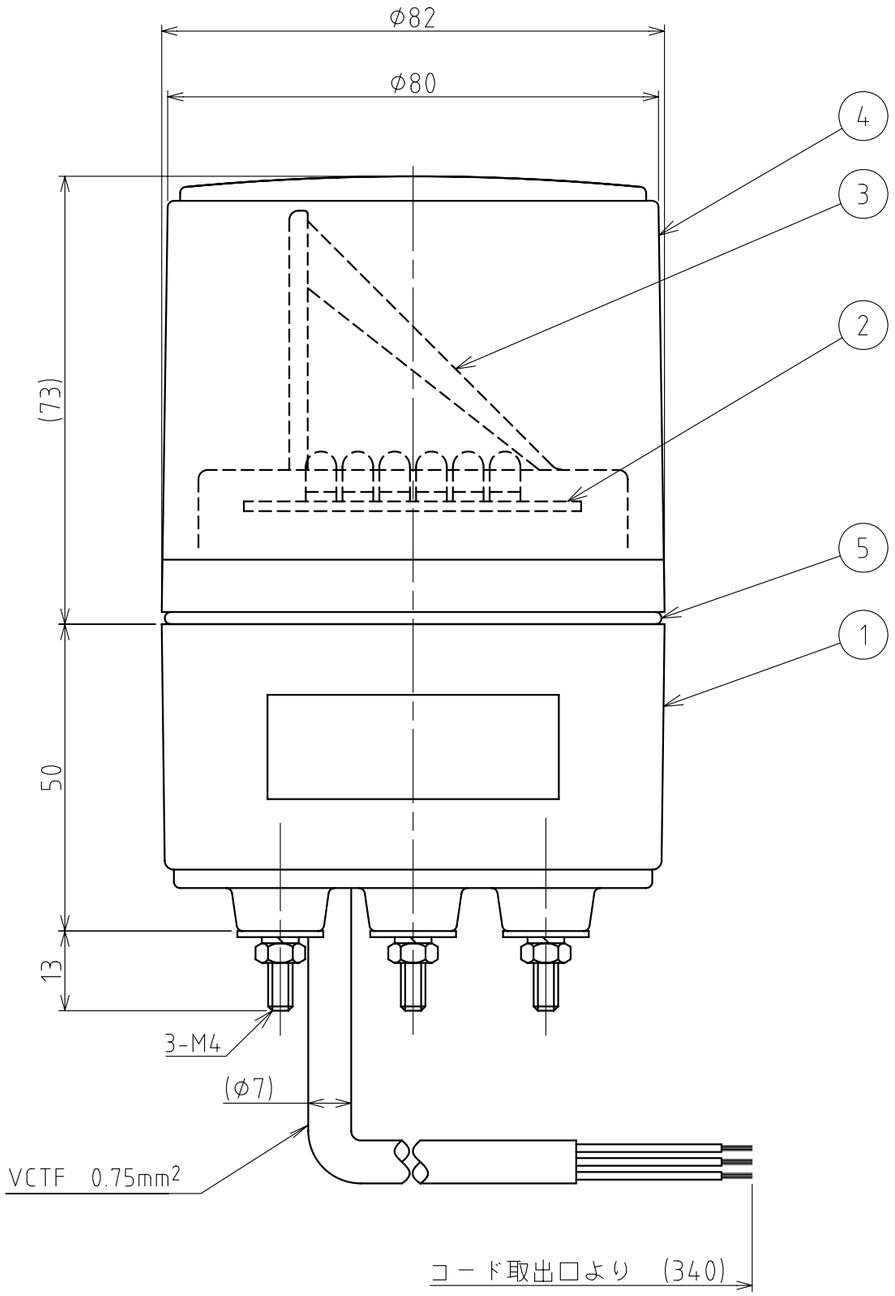

外観寸法図

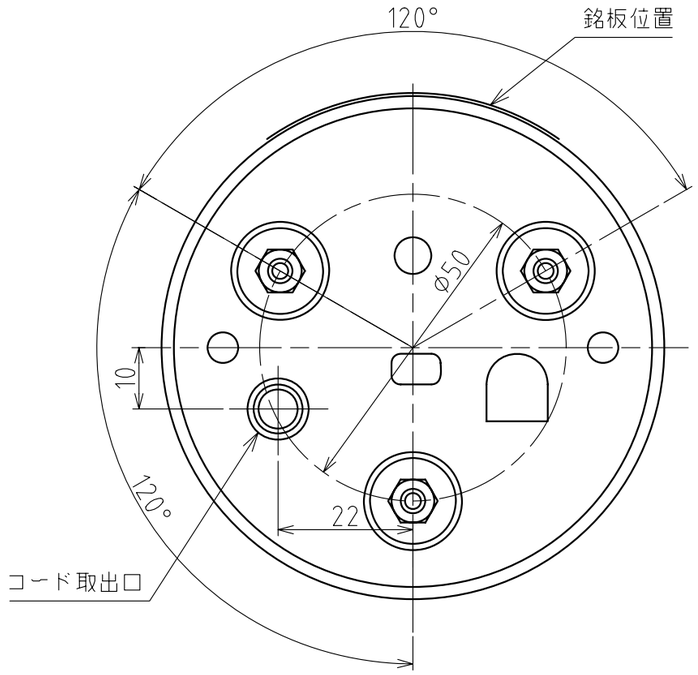

底面図

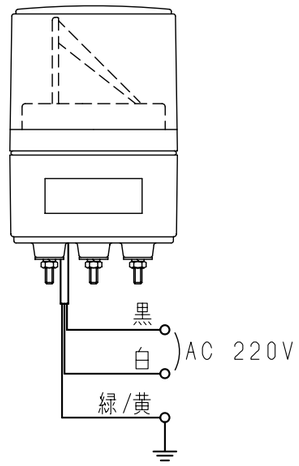

配線例

番号 No.	部品名 Part Name	品目コード Part No.	数量 Qty.	材料 & 寸法 & 処理 Material & Size & Finish	記事 Remarks
5	グローブパッキン	-	1	Si	
4	グローブ	-	1	PC樹脂	
3	反射鏡	-	1	ABS樹脂（アルミ真空蒸着）	
2	LED基板組立	-	1		
1	ケース	-	1	ABS樹脂	

[記事]
1. 緑/黄色線をアースに接続してください。

RLE-220型 外観寸法図

株式会社 パトライト
PATLITE Corporation

RLE-220-PDFH-2_2