PATLITE

3189-I
B95100188

WALL MOUNT

ウォールマウント
取扱説明書

［Model : WE / WEP］

このたびは、パトライト シグナル・タワー®をお買い上げいただきましてありがとうございます。ご使用の前にこの取扱説明書をよくお読みのうえ、正しくお使いください。また、本書は大切に保管してください。保守・点検や補修などをするときには、必ず本書を読み直してください。なお、ご不明な点は最終ページに記載の各営業所へお問い合わせください。

1. 安全のため必ずお守りいただきたいこと

⚠ 警告

- 配線時、必ず電源を切っておこなってください。ショートによる内部回路の焼損や感電の危険があります。
- ＬＥＤユニットなど補修をされる際は感電防止のため、必ず電源を切ってからおこなってください。
- ＬＥＤユニット・ヘッドカバーを外したままや、割れたままでの放置・使用をしないでください。感電など非常に危険です。
- 工事を伴う設置は必ず専門業者へ依頼してください。感電・火災・落下などの危険があります。
- 本製品を安全重視の保安目的でご使用される場合には必ず日常点検を実施し、万一の不具合・故障発生時のために、他の機器との併用をおこなってください。
- 本製品を機械等に取り付けたあと本製品を掴んで機械に登ったり、機械のカバーを外す際本製品に引っ掛けたりしない様に充分注意してください。転倒・落下などの原因となり非常に危険です。

⚠ 注意

- ＬＥＤユニットやヒューズなどの補修部品は、必ず本書に記載されております指定部品をご使用ください。
- 電源には「配線例」に示す外部ヒューズを安全のために必ず入れてください。
- 他の製品のユニットとの組替えはおこなわないでください。故障の原因となります。

2. 呼称表示

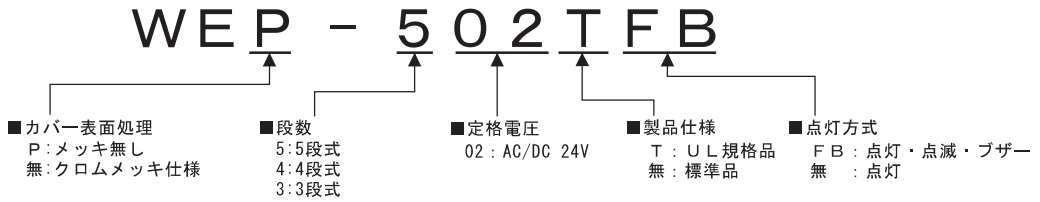

3. 各部の名称と寸法

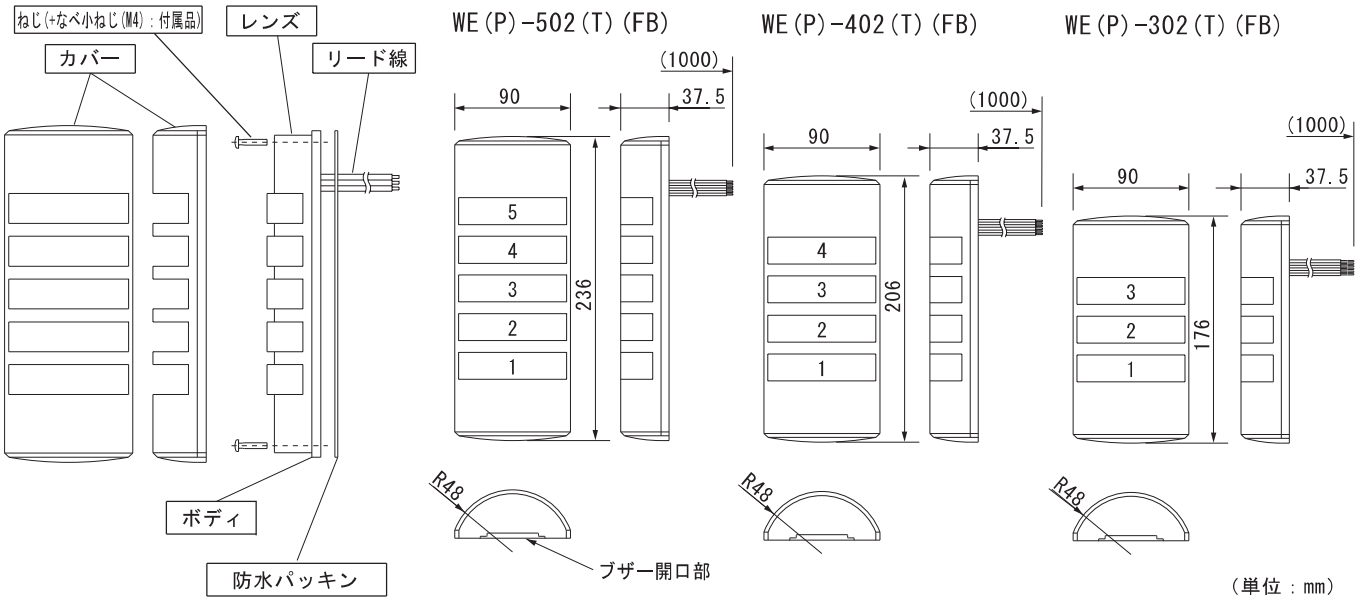

4. 取付け方法

●取付け方法
・取付け部分へ取付け穴の加工をおこなってください。
・ボルト、ナット類を用いて固定してください。
　・取付はなるべく振動が小さく十分強度のある場所へ正方向に取付けてください。
　・ＦＢ（点灯・点滅・ブザー）仕様の場合、方向により音圧が変わりますので取付け前に方向を確認してください。

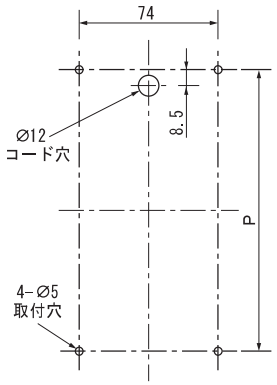

	P
WE(P)-302(FB)	150
WE(P)-402(FB)	180
WE(P)-502(FB)	210

①本体からカバーを取り外してください。

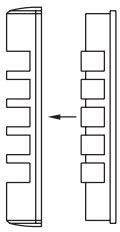

②本体を壁面に取付けてください。
リード線を壁面貫通穴に押し込みながら線を挟まないよう、注意して取付けてください。
（壁面に応じた４mmねじ４本で固定します。）

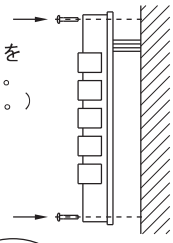

③カバー内側の凹部を本体の凸部に引っ掛けてください。

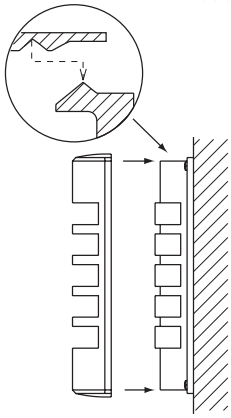

取り外し方法

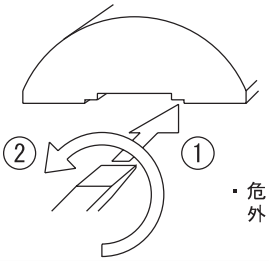

①カバーのブザー開口部にある取り外し溝にドライバーを挿入します。
②ドライバーを反時計回りに回します。

・危険ですので絶対に手で外さないでください。

注意

●本製品は屋内のみ使用可能です。（屋外不可）
●横向き・逆取付けは避けてください。
●直流、交流および使用電圧を間違えないよう確かめてからご使用ください。
●ＬＥＤユニットを外したままの放置、使用はしないでください。
●ＬＥＤユニットやボディの汚れは、水を含ませたやわらかい布で拭いてください。
　（シンナー・ベンジン・ガソリン・油などで拭かないでください）
●取付け時、ヘッドカバーおよびＬＥＤユニットに回転方向の力を加えないでください。
●製品取付けの時、防水パッキンを外さないようにしてください。防水構造に支障をきたします。
●本製品の取付部には厚み１.5mmの防水用のパッキンがついておりますが、取付面の凹凸が大きく防水性が保てない場合本製品と取付面との隙間を防水シール剤等でシール処理してください。
● Type 1 Enclosure 平面取付用途でご使用してください。
●ご使用の際は、最大周囲温度40℃の条件でご使用してください。
※上記注意事項に反したお取扱いおよび改善や天災などによって生じた故障については保証できません。また、本書に記載したこと以外の使い方はしないでください。

5. 配線方法

■配線例（※部についてはＵＬ規格に対応する場合の条件を記載しています。）
●配線例に従って配線してください。
※電源側には必ず接点から305mm以内に外部接点保護用ヒューズを入れてください。
●配線完了後、使用しないリード線の先端は必ず絶縁テープなどで１本ずつ絶縁処理してください。
●接続する電源には必ず”クラス２回路”を使用してください。
　また、ヒューズホルダーについてはＵＬ規格認定品をご使用ください。
　ご使用になるヒューズは、製品を取付ける機械の定格にあったヒューズをご使用ください。
●複数台の同時使用や、その他の特殊な使い方でご不明な点がございましたら、配線前に弊社窓口へお問い合わせください。

1. 配線例

●型式:WE(P)(-T)[点灯式]

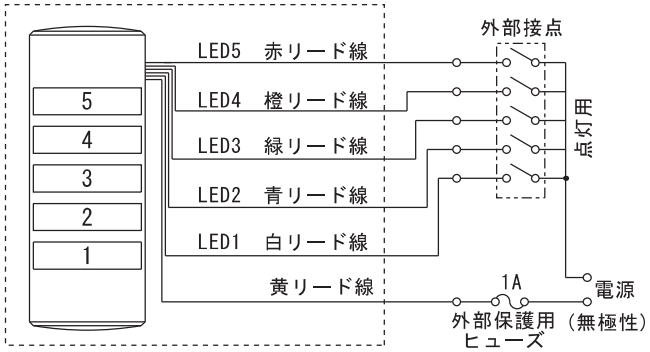

●型式:WE(P)-(T)FB[点灯・点滅・ブザー式]

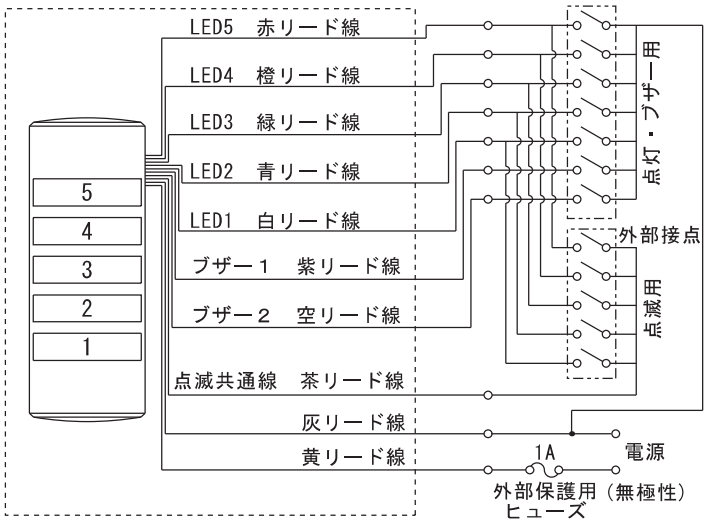

【信号線配色一覧】

５段式

	リード線色
5	赤
4	橙
3	緑
2	青
1	白

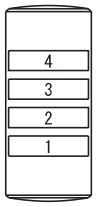

４段式

	リード線色
4	赤
3	橙
2	緑
1	青

３段式

	リード線色
3	赤
2	橙
1	緑

ブザー

	リード線色	音色
無	―	―
ブザー１	紫リード線	ピピピ・・・
ブザー２	空リード線	ピーピーピー・・・

【外部接点容量】

電圧仕様		AC/DC 24V
LEDユニット〔１段当たり〕	信号線電流	赤・黄 ：30mA 緑・青・白：25mA
	接点容量	Is≧50mA, Vs≧50V DC
ブザー	信号線電流	40mA
	突入電流	250mA
	消費電流	Is≧300mA, Vs≧50V DC
電源	接点容量	360mA(MAX)
	接点容量	Is≧500mA, Vs≧50V DC

※Is：電流容量　Vs：耐電圧

注意

- ●配線は必ず電源を切っておこなってください。ショートによる内部回路の焼損や、感電の危険があります。
- ●配線時にリード線を引っ張ったり、ポールまたはボディ内に押し込まないでください。
- ●配線例のように、電源側には必ず外部接点保護用ヒューズを入れてください。配線間違いなど万一の場合の電源焼損が防げます。
- ●配線は間違いのないよう十分注意しておこなってください。配線を間違うと内部回路が焼損します。
- ●茶リード線には絶対に電圧印加しないでください。故障します。（ＦＢ仕様）
- ●黄リード線と茶リード線をつながないでください。内部回路が故障します。
- ●1つの段（色）で、点灯用と点滅用の外部接点を同時にＯＮさせると、他の段（色）が点灯状態となることがありますので、同時入力を避け、点灯・点滅は切替えをおこなってください。
- ●点滅仕様でご使用の場合、もしくはブザーを２音ともご使用の場合で複数台を同時作動させている際は、外部接点を各々独立接点としてください。
- ●ブザーを２音ともご使用になる場合、表示用外部接点とブザー用外部接点は同一接点とせず各々独立接点としてください。

2. 24V DC型 NPN(PNP)トランジスタ駆動例

NPN トランジスタ

■点灯式

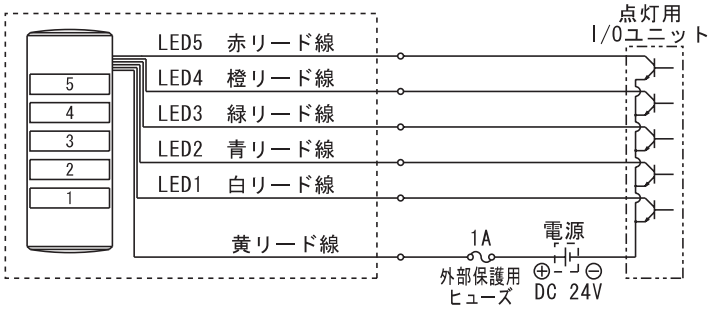

■点灯・点滅・ブザー式

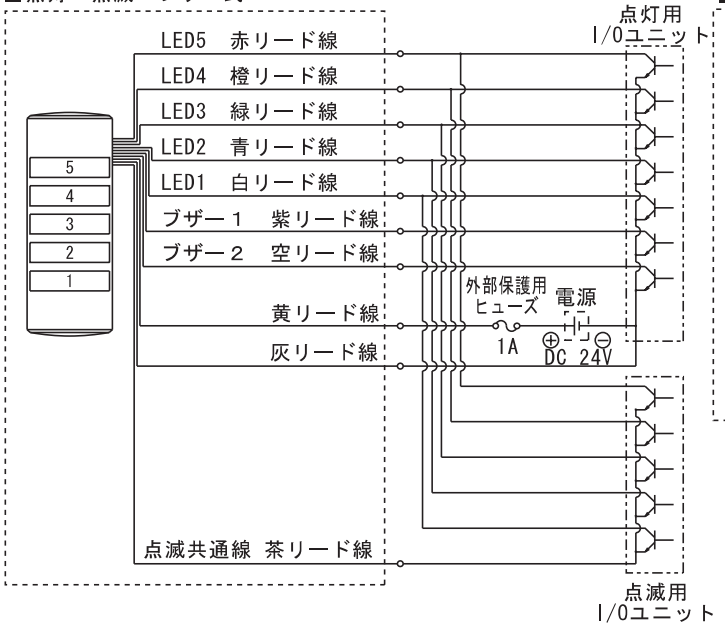

PNP トランジスタ

■点灯式

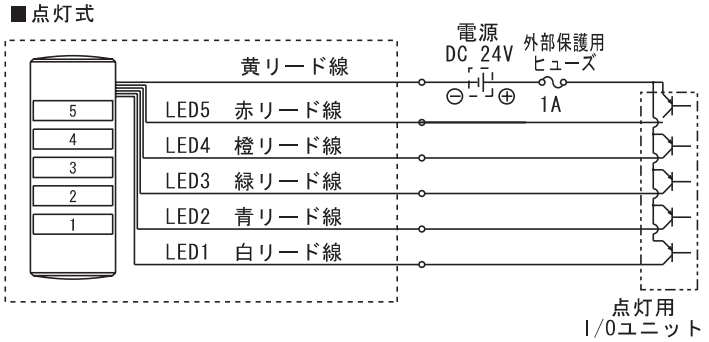

■点灯・点滅・ブザー式

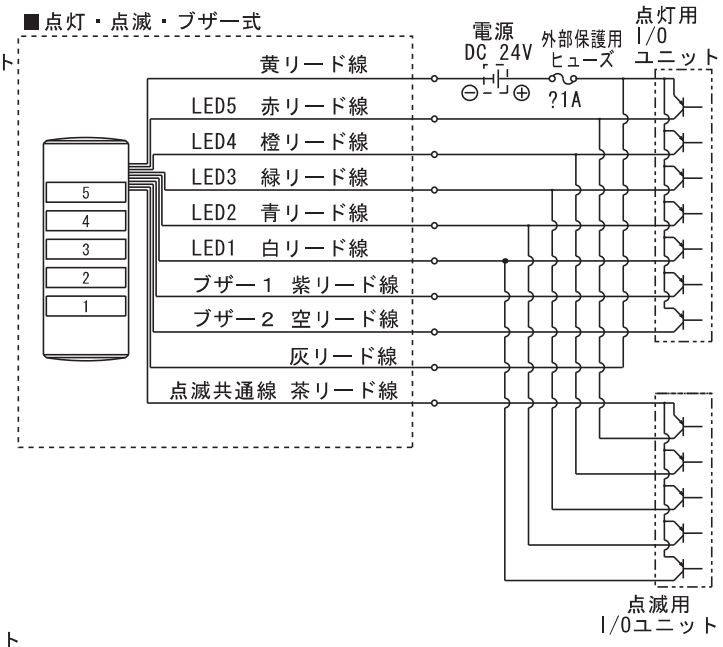

型式	トランジスタ (NPN or PNP)	耐電圧	Vc ≧ 35V
電流容量	Ic ≧ 0.1A	漏れ電流	IL ≦ 1mA

【外部接点保護用ヒューズ】

電圧	ヒューズ定格電流
全電圧仕様	250V 1A

※ご使用になるヒューズは製品を取付ける機械の定格にあったヒューズをご使用ください。（例. クラスＪタイプ以上）

6.仕様

段数	型式	UL登録モデル	定格電圧	消費電力	点滅回数・音圧	線種／線径
３段式	WE(P)-302(T)(FB)	WE(P)-_02(T)(FB)	AC/DC 24V	2.6W	ＦＢ仕様 点滅回数 60回／分 音圧レベル 90dB(at 1m)	電源線・信号線 UL1007/AWG22
４段式	WE(P)-402(T)(FB)			3.0W		
５段式	WE(P)-502(T)(FB)			3.4W		

注意

●この取扱説明書に記載した警告事項・注意事項に反したお取扱いにより発生した故障や損害などについては、責任を負いかねますのでご了承願います。
●寸法・仕様および構造などは、改善のため予告なく変更することがありますので、御了承ください。

Rev.1.3

製品保証規定

この保証規定は、お買い上げいただいた製品に対して株式会社パトライト（以下弊社）がお客様に保証する内容について明記しています。

■ 製品保証について
取扱説明書等の注意書きに基づくお客様の正常なご使用状態のもとで、保証期間内に万一故障した場合、無償にて故障箇所の修理または製品の交換をさせていただきます。製品保証の原則は故障箇所の修理です。

■保証期間
製品はお客様がお買い求めいただいてから12ヶ月間の保証を致します。
保証期間経過後は有償修理扱いとなります。 保証期間内に製品の修理・交換対応があったとしても、保証期間はその製品のお買い上げ日より12ヶ月間をもって満了となります。

■保証内容について
保証は製品の無償修理または交換に限定され、お客様の故障品調査や作業人件費、交通費・付属品など、製品以外に関する費用は保証の対象ではありません。

■保証範囲除外事項
以下の場合、または以下のように見受けられる場合は、製品の無償修理または交換の対象となりません。
・モータ・電球・ロータゴム・パッキン・Oリング・キセノン基板・その他消耗部品の磨耗や寿命の場合
・火災、地震、落雷、塩害、風水雪害、その他天災地変、または異常電圧などによる故障・損傷の場合
・停電、電源・ケーブルなどの故障による電気の切断に起因する故障・損傷の場合
・製品を取付け又は接続しているお客様の装置・機器・車両・船舶などとの間に生じる独特の動作不具合や故障の場合
・指定環境や推奨環境以外でのご使用により発生する不具合や故障の場合
・製品性能を超える環境やご使用方法により発生する不具合や故障の場合
・お客様の使用上の誤りやお客様が独自に改造・修理・部品交換をされたことに起因する故障・損傷の場合
・交換/取付作業による製品破損（例:物理的破損、静電気によるデバイスなどの損傷）の場合
・輸送・移動時の落下衝撃等、お客様の取扱いが適正でないために生じた故障・損傷の場合
・故意または過失による製品の故障または破損の場合
・製品が日本以外の国で使われている場合

■保証免責事項
お買い上げ製品（ソフトウエアを含む）の故障もしくは動作不具合により直接または間接的に生じた被害・損害、設備および財産への損害、お客様および関係する第三者の製品やシステムへの損害、顧客からの信用、またはそれらを修復する際に生じる費用（人件費、交通費、復旧費）など、一切の保証は致しかねます。

■責任制限
・弊社の責任範囲は、製品の故障箇所の修理または交換のみに限ります。
従いまして、製品自体または製品の使用から直接または間接的に生じたいかなる損害についても、弊社に故意または重大なる過失がある場合を除き、一切責任を負うものではありません。
また、弊社が責任を負う場合でも、重大な人身損害の場合を除き、お客様が購入された製品価格を超えて責任を負うものではありません。
・製品の修理や交換がサービス応答時間内に対処できないことから発生する直接的及び間接的損失または損害、並びに逸失利益の責任を弊社は負いません。
・弊社が発行する製品取扱説明書その他の文書、または情報に印刷上、事務上、その他誤りまたは記述漏れがある場合は、弊社は責任なしに修正することができます。また、そこから発生するあらゆる損失または損害において弊社は一切責任を負うものではありません。

注）この保証書は本書に明示した期間・条件のもとで無償修理または交換をお約束するもので、お客様の法律上の権利を制限するものではありません。