製品仕様書

[一般仕様]

型式		LFH-12	LFH-24	LFH-48
定格電圧		DC12V	DC24V	DC48V
電圧許容範囲		DC9.5V～DC15V	DC20V～DC30V	DC35V～DC60V
信号線電流（定格消費電流）	標準	0.42A	0.19A	0.13A
	最大	0.50A	0.23A	0.18A
定格消費電力	標準	5.0W	4.5W	6.5W
	最大	6.0W	5.5W	7.5W
使用周囲温度		−30℃ ～ +70℃		
使用周囲湿度		90%RH以下、結露なきこと		
保存周囲温度		−40℃ ～ +80℃		
保存周囲湿度		90%RH以下、結露なきこと		
取付場所		屋内/屋外		
取付方向		正・横・逆方向（水のかかる場所では正方向のみ）		
保護等級		IP66（IEC 60529）		
	環境条件	正方向取付時		
耐振動性		90m/s^2		
絶縁抵抗		電源充電部と非充電金属部間 DC500Vメガにて1MΩ以上		
耐電圧		電源充電部と非充電金属部間 以下の電圧にて1分間		
		AC500V		AC1000V
点滅回数		110±10回/分（トリプルフラッシュ）		
光度		赤:112cd以上 黄:177cd以上 緑:240cd以上 青:52cd以上 白:257cd以上		
質量(公差:±10%)		570g		
外形寸法		別紙外観寸法図参照		
適合規格		UL 1638, CAN/ULC-S526-M87		
		RoHS指令 (EN 50581)		
		EMC指令(EN 55015, EN 61547)		-
		FCC Part15 SubpartB Class A		-
		ECE Regulation No.10		-
備考		UL Listed (File No.S24210) この製品は、EN規格に適合しており、CEマーキングを表示しています（LFH-48を除く）。 付属品：ばね座金（X3）、平座金（X3）、六角ナット（X3）、取扱説明書		

No. LFH-.-PDFA-1_2

株式会社パトライト

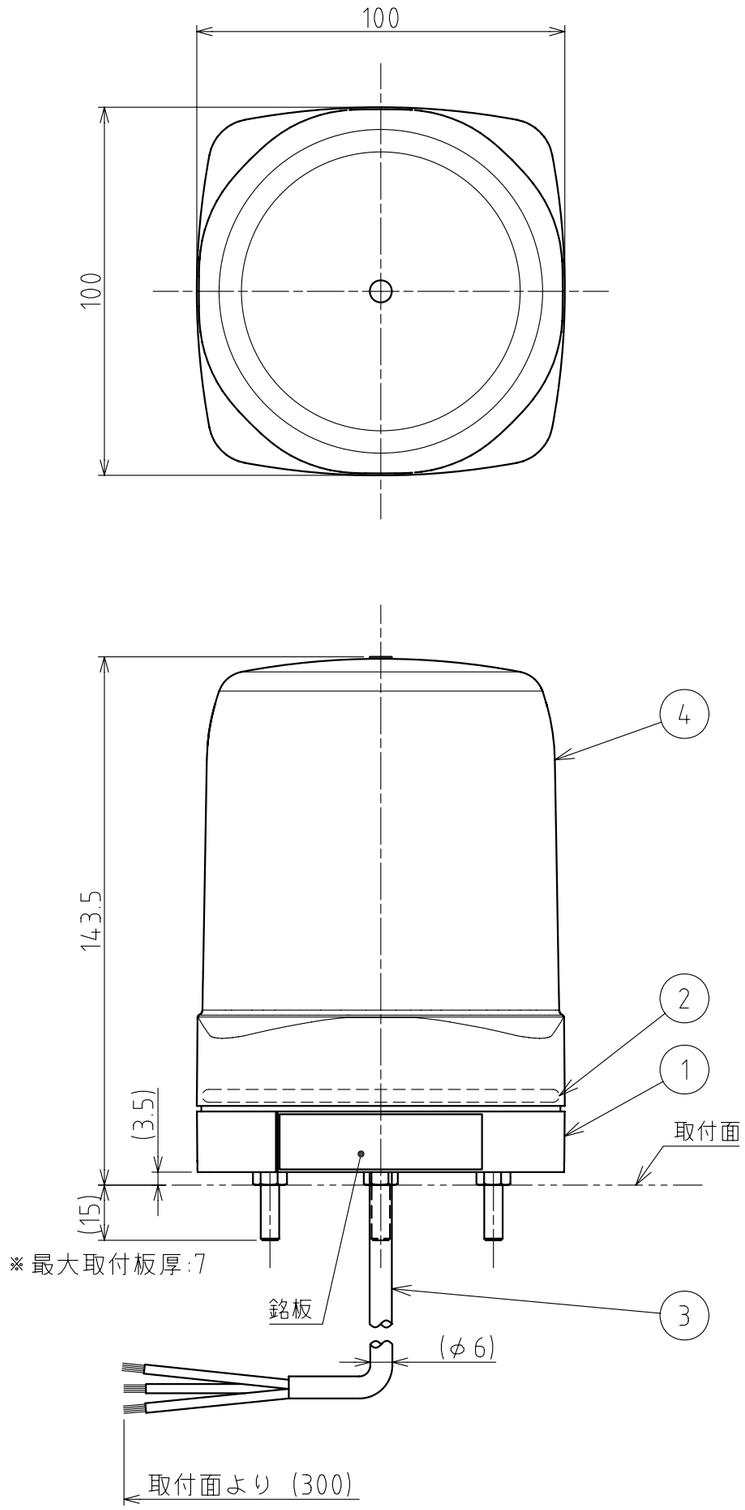

外観寸法図

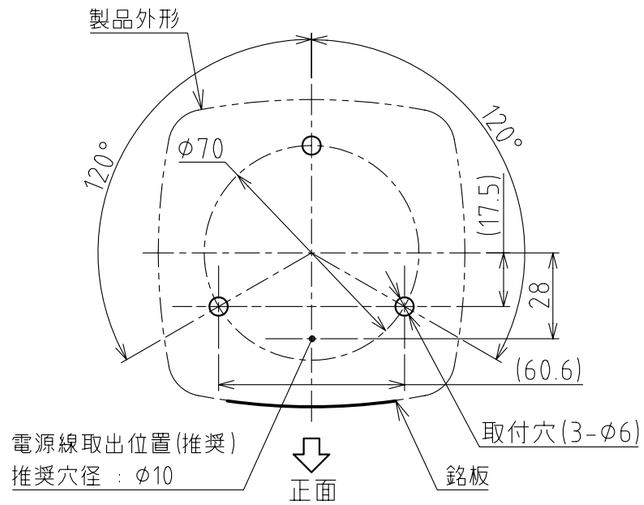

取付面寸法図(1:2)

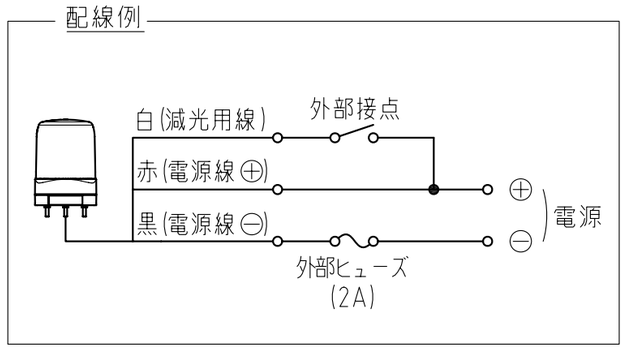

※取付面(板)より下側への防水が必要な場合は
取付足部(A部)および電源線取出し部(B部)に
シーリング処理を施してください。

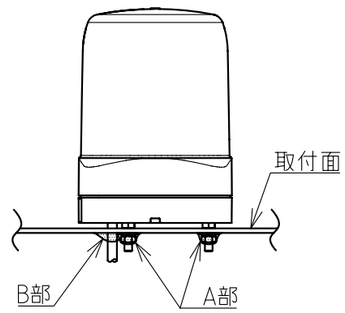

シーリング(防水)加工例

番号 No.	部品名 Part Name	品目コード Part No.	数量 Qty.	材料 & 寸法 & 処理 Material & Size & Finish	記事 Remarks
4	グローブ	-	1	PC樹脂	赤/黄/緑/青/透明
3	電源線	-	1	UL2517 AWG20×3c	
2	Oリング	-	1	シリコン	グレー
1	ケース	-	1	ABS樹脂	チャコールグレー

LFH-12/24/48型 外観寸法図

株式会社 パトライト
PATLITE Corporation

LFH-.-PDFA-2_2