製　品　仕　様　書

機　種　名	５　段	ＬＭＥ－５１０ＦＢＬ	ＬＭＥ－５２０ＦＢＬ
	４　段	ＬＭＥ－４１０ＦＢＬ	ＬＭＥ－４２０ＦＢＬ
	３　段	ＬＭＥ－３１０ＦＢＬ	ＬＭＥ－３２０ＦＢＬ
	２　段	ＬＭＥ－２１０ＦＢＬ	ＬＭＥ－２２０ＦＢＬ
	１　段	ＬＭＥ－１１０ＦＢＬ	ＬＭＥ－１２０ＦＢＬ
定　格　電　圧		AC 100V (50/60Hz)	AC 220V (50/60Hz)
使用電圧範囲		定格電圧±10%	

定格消費電力	ＬＥＤユニット１段あたり					ブザー
	赤	黄	緑	青	白	
	2.0W		0.8W			1.4W
	待機時：1.7W（本体消費電力）					

信号線電流		ＬＥＤユニット１段あたり				ブザー
		赤	黄	緑	青	白	
	標準	52.6mA		19.3mA	19.7mA		40.0 mA
	最大	65.5mA		29.1mA	32.7mA		50.0 mA (突入電流：250mA)

使用温度範囲 （相対湿度）		-30 ℃ ～ +60 ℃ (90%RH 以下、結露なきこと)
取付指定	場所	屋内外可
	方向	正方向のみ
保護特性		IP54
耐振動性		19.6 m/s^2 (JIS C 0911-1984(30Hz) 合格)
絶縁抵抗		電源充電部と非充電金属部間 DC500V メガにて 1MΩ以上
耐圧		電源充電部と非充電金属部間 以下の電圧にて１分間
		AC1000V　　AC1500V

光度	赤	黄	緑	青	白
	350mcd 以上	580mcd 以上	1300mcd 以上	340mcd 以上	1200mcd 以上

点滅回数		60±12 回/分	
		ブザー１	ブザー２
ブザー	音圧レベル	調整可能 最大:84±4dB／最小:68±4dB （ブザー開口部方向、1m、A 特性）	調整可能 最大:86±4dB／最小:68±4dB （ブザー開口部方向、1m、A 特性）
	音色	ピピピピ	ピーピーピー

質量	1 段	2 段	3 段	4 段	5 段
	1.01kg	1.06kg	1.11kg	1.16kg	1.21kg

No.LME-510FBL-PDFC-1/2

- 製品１台の消費電力は、待機時電力に作動させるＬＥＤユニット・ブザーの消費電力を加えた値になります。
- この製品は RoHS 指令(DIRECTIVE 2002/95/EC)に対応しています。
- 質量公差：±10%

株式会社パトライト

型式呼称方法

LME－□□□□□L－□□□－□

■段数
1：1段
2：2段
3：3段
4：4段
5：5段

■電圧仕様
10:AC 100V
20:AC 220V

■LEDユニット色
(R:赤/Y:黄/G:緑/B:青/C:白)
＊段数に応じて上段から順に呼称。

■表示・ブザー仕様
FB:点灯・点滅・ブザー仕様

■グローブ色
無し:色付きレンズ
Z　:クリアレンズ

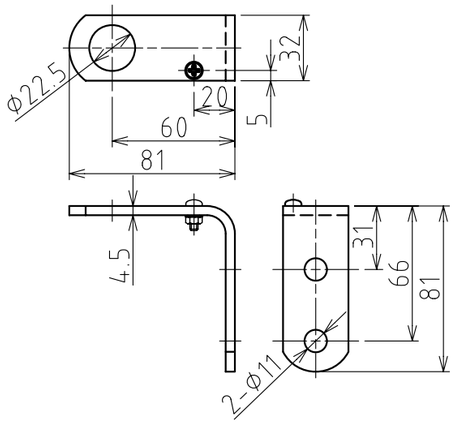

取付アングル寸法図
(材質:鋼板(SPHC-P))

結線例 (線種:UL1007/AWG22(信号線)/UL1007/AWG20(電源線))

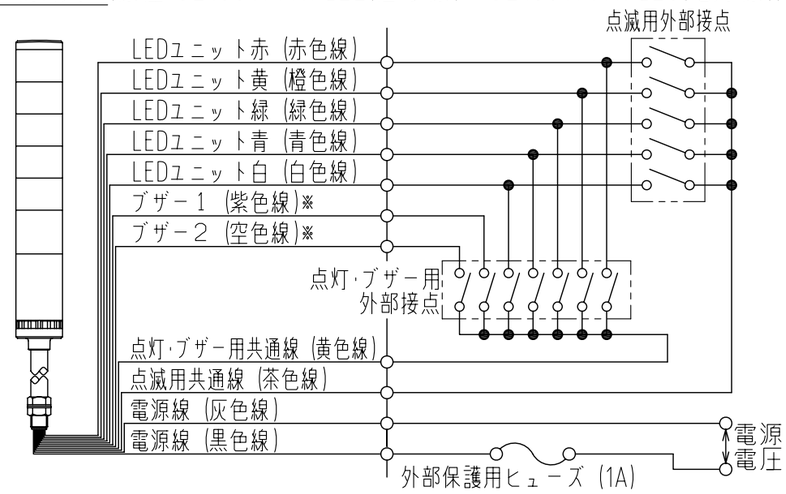

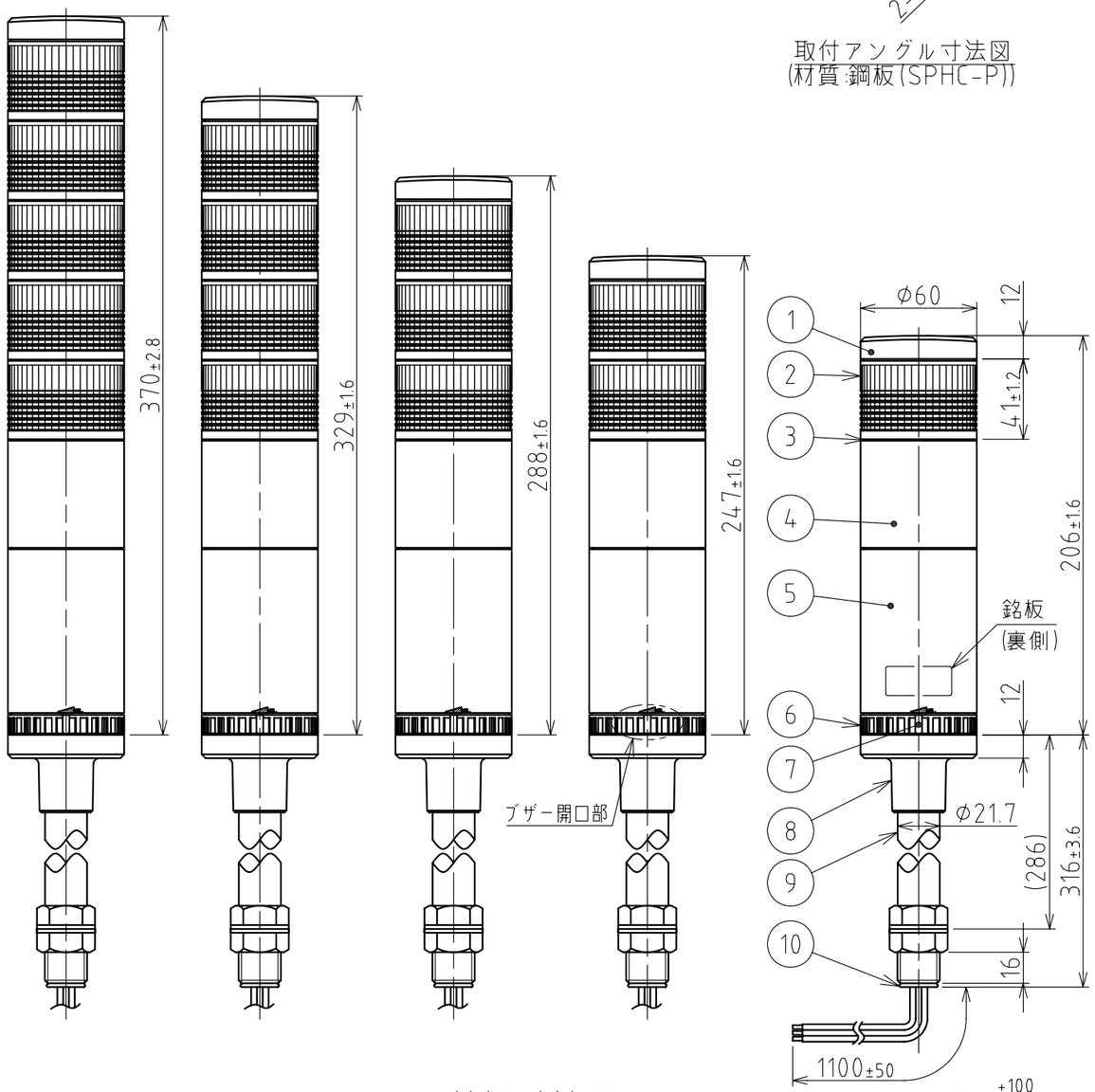

外観寸法図

オープンコレクタ
(NPN型トランジスタのみ)

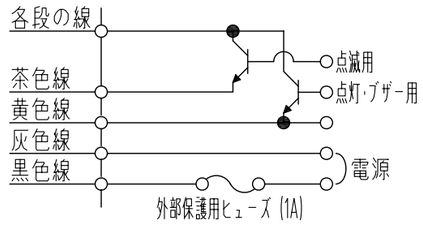

[記事]
1.使用しないリード線の先端は、絶縁テープなどで絶縁処理を施してください。
2.ブザー1及び、ブザー2を同時作動させた場合、ブザー1が優先します。
3.PCの出力ユニットには、点灯用及び点滅用のそれぞれ独立した2つのCOMが必要となります。
4.1つの段（色）で点灯用と点滅用の外部接点を同時入力すると、他の段（色）が点灯状態となることがありますので、点灯・点滅の同時入力はしないでください。

番号 No.	部品名 Part Name	品目コード Part No.	数量 Qty.	材料 & 寸法 & 処理 Material & Size & Finish	記事 Remarks
10	ゴムブッシュ	－	1	EPT (黒)	
9	ポール	－	1	鋼管 (STKM11A/MFNi-Ni-Cr)	
8	ポールブラケット	－	1	ABS樹脂 (ライトグレー)	
7	音量調整つまみ	－	1	ABS樹脂 (ライトグレー)	
6	ブラケット	－	1	ABS樹脂 (ライトグレー)	
5	ボディB	－	1	ABS樹脂 (ライトグレー)	
4	ボディA	－	1	ABS樹脂 (ライトグレー)	
3	Oリング	－	段数+3	NBR (黒)	
2	LEDユニット組立	－	段数個	レンズ部:AS樹脂/リフレクタ部:ABS樹脂	LED色:赤、黄、緑、青、白
1	ヘッドカバー	－	1	ABS樹脂 (ライトグレー)	

LME-□10/20FBL型 外観寸法図

株式会社 パトライト
PATLITE Corporation

LME-510FBL-PDFC-2_2