製　品　仕　様　書

機種名	HKM－101KA	HKM－102KA
定格電圧	DC 12V	DC 24V
使用電圧範囲	DC 9．5～15V	DC 20～30V
定格消費電流	4．7A	2．2A
定格消費電力	56W	52．8W
閃光数	240 回／分	
使用電球	JA12V 55W H3平型端子（ハロゲン球）	JA24V 55W H3平型端子（ハロゲン球）
使用温度範囲	－30 ℃ ～ ＋80 ℃	
取付方向	屋内：正・横方向 屋外：正方向のみ	
耐水性	JIS D 0203－1994 S1 適合	
耐振動性	45 m/s² (JIS D 1601－1995 45段階 3種／B種 に合格)	
裸光度	13，000cd （at DC12．8V）	14，000cd （at DC28．0V）
予備球	無	
質量	2．1kg	
備考		

No.HKM－101KA－W00D－1_2

株式会社パトライト

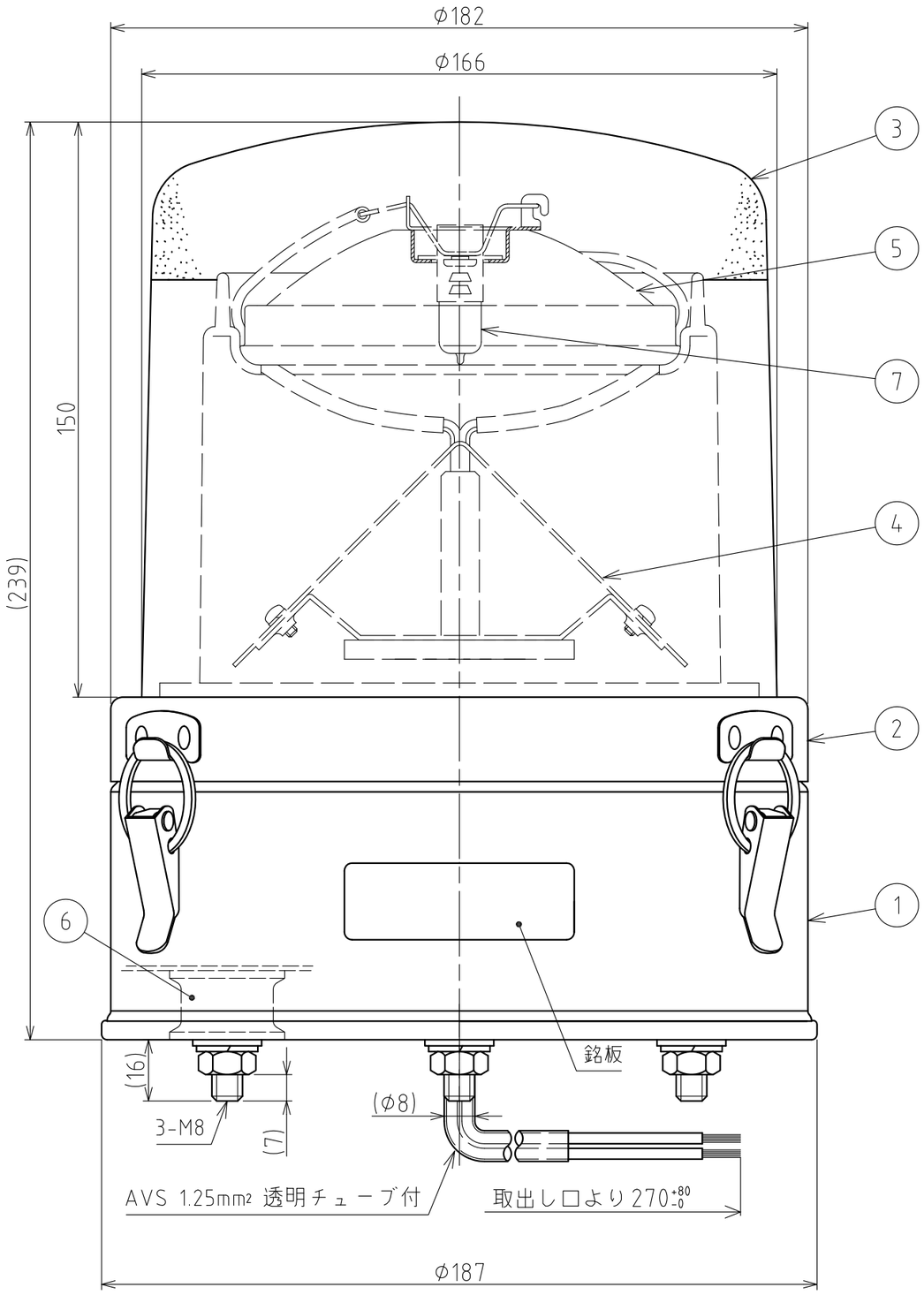

型式呼称方法

HKM-101KA-R

- 101: 定格電圧
  - 01:DC 12V
  - 02:DC 24V
- R: グローブ色
  - R:赤
  - Y:黄
  - G:緑
  - B:青

配線例

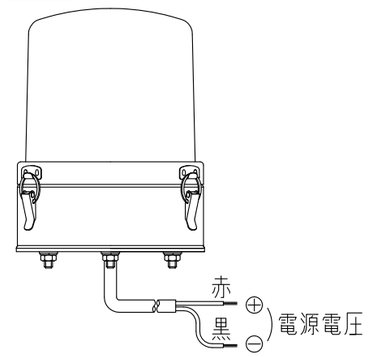

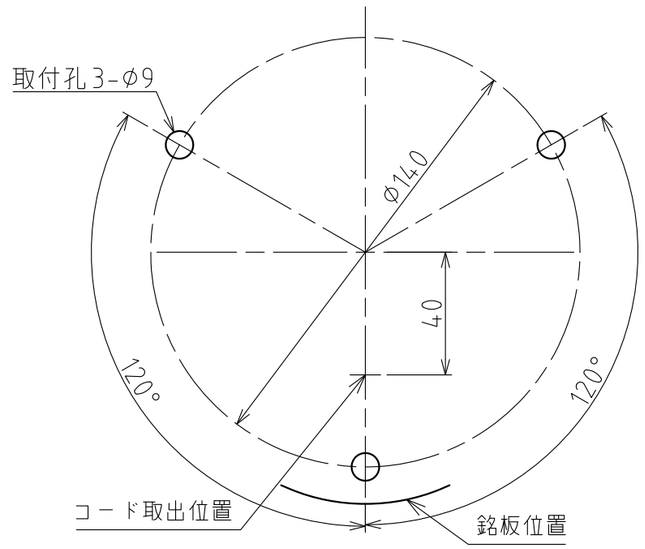

取付面寸法図(尺度1:2)

番号 No.	部品名 Part Name	品目コード Part No.	数量 Qty.	材料 & 寸法 & 処理 Material & Size & Finish	記事 Remarks
7	電球		1		仕様表参照
6	防振ゴム		3	CR 黒	
5	反射鏡		1	SPCC/アルミ真空蒸着	
4	反射板		1	A1050/片面鏡面処理	
3	グローブ		1	PC樹脂	赤･黄･緑･青
2	フランジ		1	SPCC/粉体塗装	赤･黄･ﾗｲﾄｸﾞﾚｰ
1	ケース		1	SPCD/粉体塗装	赤･黄･ﾗｲﾄｸﾞﾚｰ

外観図面
Outer Dimension Drawing

株式会社 パトライト
PATLITE Corporation

HKM-101KA-WOOD-2_2