製品仕様書

[1.一般仕様]

製品名			回転灯			
型式			SF10-M1□□□-□		SF10-M2□□□-□	
定格電圧			DC12-24V		AC100-240V (50/60Hz)	
電圧許容範囲			DC10-30V		AC90-250V	
			DC12V時	DC24V時	AC100V時	AC240V時
定格消費電流	最大	ブザーなし	0.62A	0.32A	0.19A	0.08A
		ブザーあり	0.64A	0.34A	0.20A	
定格消費電力	最大	ブザーなし	7.4W	7.7W	8.5W	
		ブザーあり	7.7W	8.2W	8.8W	
使用周囲温度			-20℃ ～ +50℃			
使用周囲湿度			90%RH以下、結露なきこと			
保存周囲温度			-30℃ ～ +60℃			
保存周囲湿度			90%RH以下、結露なきこと			
取付場所			屋内/屋外			
取付方向			屋内:正方向/横方向/逆方向 屋外:正方向			
保護等級			SF10-M□JN		IP23	
					IP65 (SZW-103[マウントラバー]取付時)	
			SF10-M□KT□		IP66 NEMA TYPE 4X,13	
	環境条件		正方向			
絶縁抵抗			充電部と非充電金属部間 DC500Vﾒｶﾞにて1MΩ以上		充電部と非充電金属部間 DC500Vﾒｶﾞにて3MΩ以上	
耐電圧			充電部と非充電金属部間 AC500Vにて1分間		充電部と非充電金属部間 AC4,000Vにて1分間	
質量(Typ.)			SF10-M1JN	0.40kg	SF10-M2JN	0.43kg
			SF10-M1KTN	0.39kg	SF10-M2KTN	0.42kg
			SF10-M1KTB	0.40kg	SF10-M2KTB	0.43kg
音圧レベル(Typ.)			88dB			
	環境条件		ブザー開口部より正面方向/at 1m			
閃光数(Typ.)			180回/分[高速]、120回/分[中速]、60回/分[低速]			
点滅回数(Typ.)			シングルフラッシュ:60回/分、ダブルフラッシュ:90回/分			
			トリプルフラッシュ:120回/分、サインカーブ:20回/分			
適合規格	UL		UL508, CSA-C22.2 No.14 (UL File No.E215660)			
	EMC指令		EN61000-6-4 EN61000-6-2		EN61000-6-4, EN61000-6-2 EN61000-3-2, EN61000-3-3	
	KC		KN61000-6-4, KN61000-6-2			
	FCC		FCC Part15 SubpartB ClassA, ICES-003 Class A			
	RoHS指令		EN50581			
	低電圧指令				IEC/EN60947-5-1,EN62471	
	EAC		TPTC020/2011		TPTC020/2011, TPTC004/2011	
			UL,低電圧指令,EACは屋内の産業用制御機器への取付用途で評価されています。			
備考			LEDの特性上、LED単体または製品ごとでの色調ばらつき、明るさ違いが発生する場合があります。			

出図
2020.06.04
株式会社
パトライト

[2.型式構成]

SF10-M1KTB-R

■定格電圧
M1 : DC12-24V
M2 : AC100-240V

■取付・配線・ブザー有無
JN : 3点ボルト足取付・キャブタイヤコード・なし
KTN : 2点穴取付・端子台・なし
KTB : 2点穴取付・端子台・あり

■点灯色
R : 赤
Y : 黄
G : 緑
B : 青

[3.外観寸法図]

■SF10-M1JN/SF10-M2JN

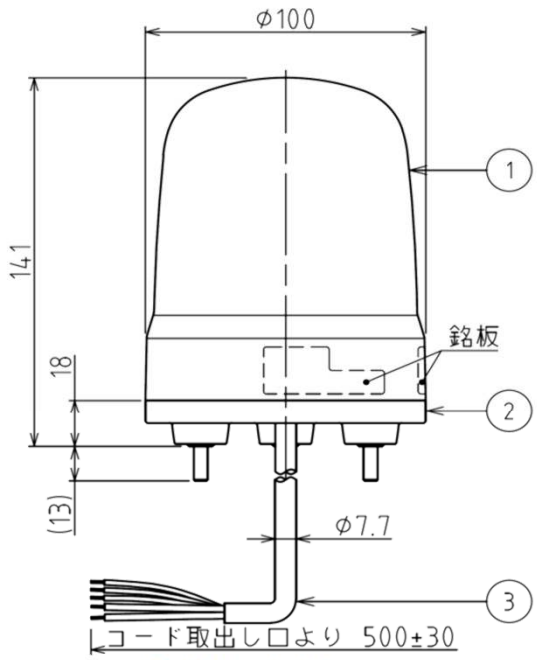

・取付最大板厚:8

付属品(SF10-M□JNのみ)	
平座金(M5),SUS 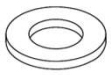 3個	六角ナット(M5),SUS 3個

■SF10-M1KT□/SF10-M2KT□

(単位:mm)

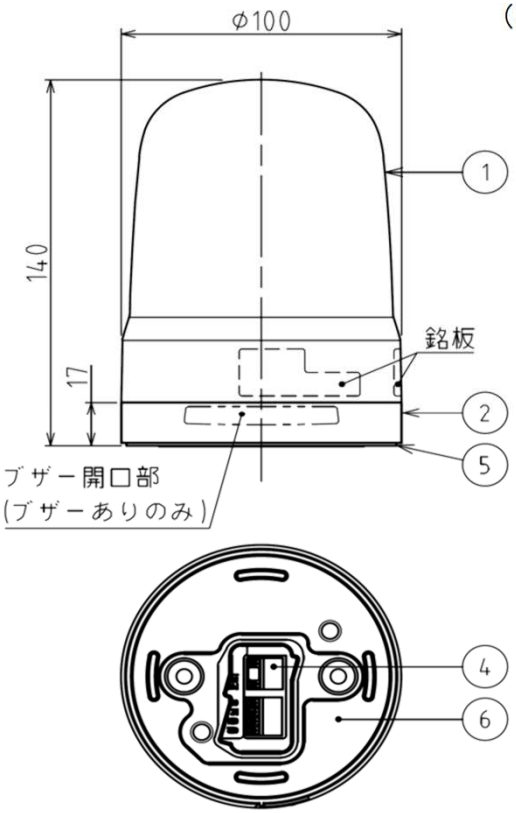

マウントブラケットねじ穴部板厚	呼び径
5.7	M5

番号	名称	材質・仕様
1	グローブ	PC
2	ケース	PC
3	キャブタイヤコード	PVC, M1JN: AWG22×5, M2JN: AWG18×2+AWG24×3
4	スクリューレス端子台	LCP GF, 適合電線線径 単線:0.13-1.5mm^2, より線:AWG28-14
5	マウントブラケット	PC
6	防水シート	シリコン

出図
2020.06.04
株式会社
パトライト

[4.取付寸法図]

■SF10-M1JN/SF10-M2JN

（単位:mm）

推奨締付トルク
1.4N・m

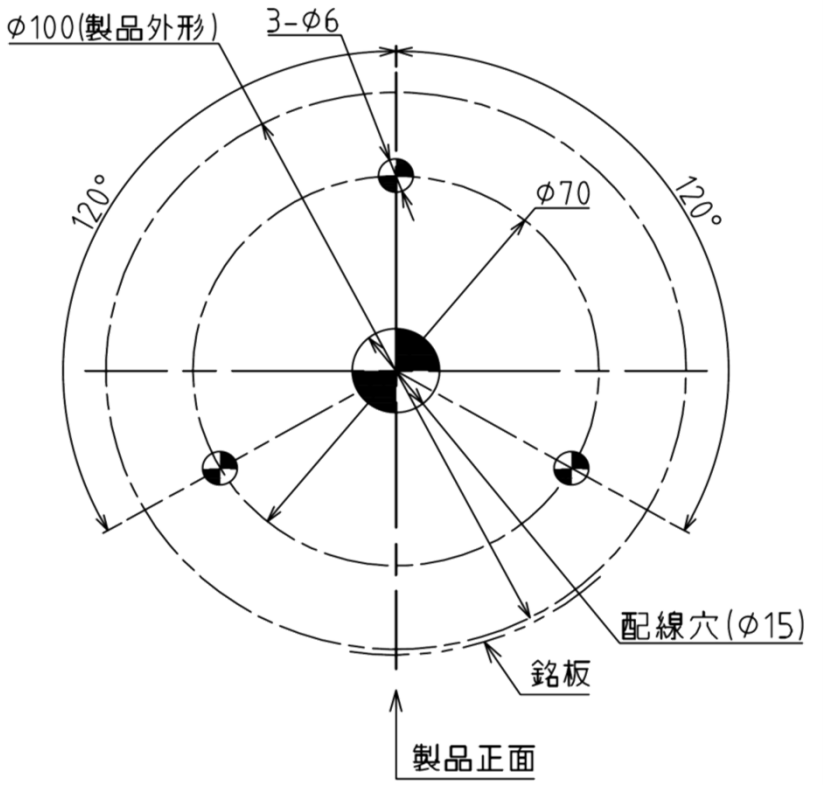

■SF10-M1KT□/SF10-M2KT□

推奨締付トルク
1.4N・m

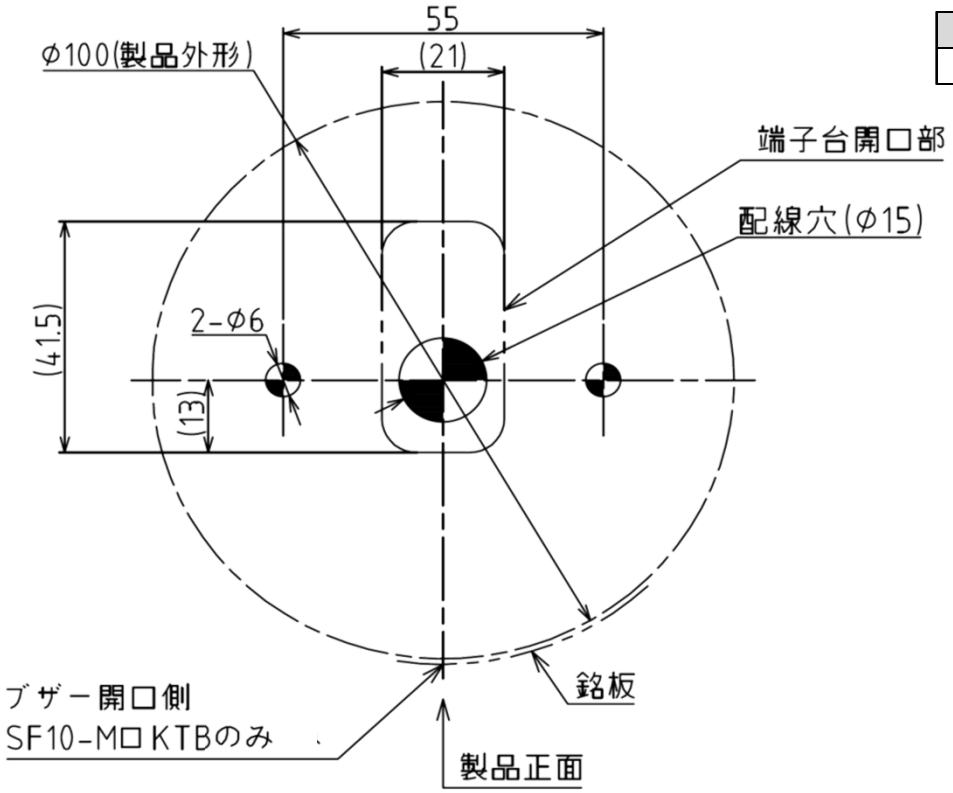

出図
2020.06.04
株式会社
パトライト

[5.配線図]

■SF10-M1JN

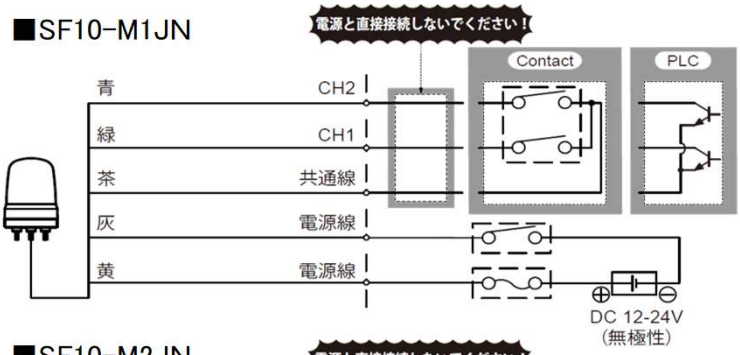

■SF10-M2JN

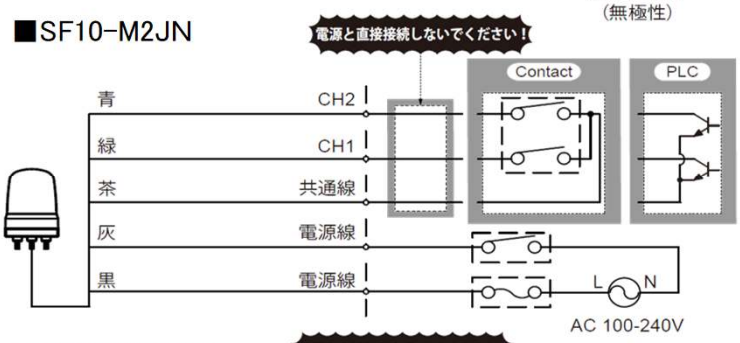

■SF10-M1KT□

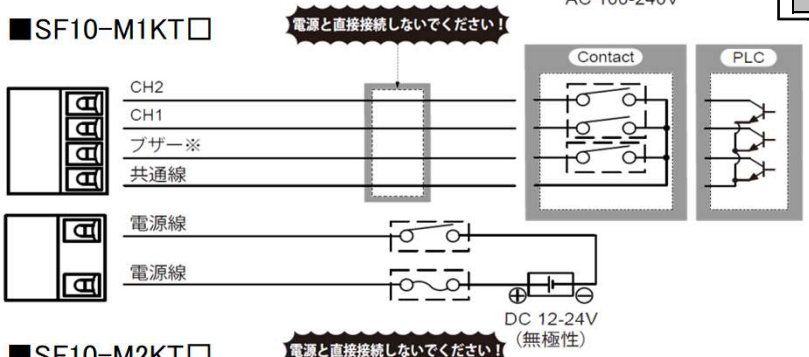

■SF10-M2KT□

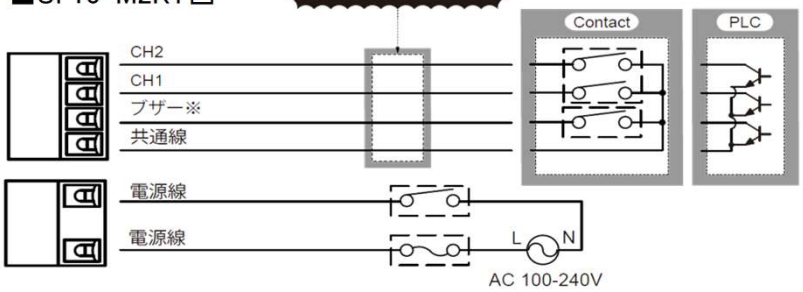

記号

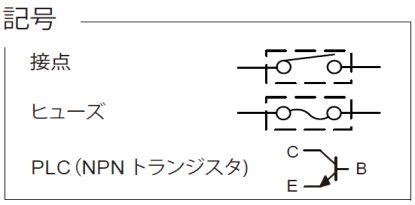

【電源線外部接点容量】

	M1	M2
電流容量(Is)	3A以上	1A以上

【ブザー、信号線外部接点容量】※1

	M1	M2
電流容量(Is)	10mA以上	10mA以上
耐電圧(Vs)	20V以上	20V以上
漏れ電流(IL)	0.1mA以上	0.1mA以上

※1 NPN トランジスタ・オープンコレクタ使用時

【ヒューズ】

定格	250V 1A

※ブザーなしの場合、
配線不要です。

■フラッシュパターン一覧

配線 / ロータリスイッチ	CH1	CH2	CH1	CH2	CH1	CH2	CH1	CH2
	OFF	OFF	ON	OFF	OFF	ON	ON	ON
0	消灯		回転(120回/分)		トリプルフラッシュ		回転(120回/分)	
1	消灯		回転(180回/分)		トリプルフラッシュ		回転(180回/分)	
2	消灯		トリプルフラッシュ		サインカーブ		トリプルフラッシュ	
3	消灯		回転(60回/分)		回転(120回/分)		回転(180回/分)	
4	消灯		シングルフラッシュ		ダブルフラッシュ		トリプルフラッシュ	
5	トリプルフラッシュ		トリプルフラッシュ		トリプルフラッシュ		トリプルフラッシュ	
6	サインカーブ		サインカーブ		サインカーブ		サインカーブ	
7	回転(60回/分)		回転(60回/分)		回転(60回/分)		回転(60回/分)	
8	回転(120回/分)		回転(120回/分)		回転(120回/分)		回転(120回/分)	
9	回転(180回/分)		回転(180回/分)		回転(180回/分)		回転(180回/分)	

= 減光　　= 半面

出図
2020.06.04
株式会社
パトライト