製品仕様書

[1.一般仕様]

製品名	壁面取付ブラケット		壁面取付ブラケットカバー
型式	SZK-101/SZK-102/SZK-103		SZK-104/SZK-105
取付方向	正方向		
質量(Typ.)	SZK-101	0.15kg	
	SZK-102	0.19kg	
	SZK-103	0.51kg	
	SZK-104	0.06kg(付属品を除く)	
	SZK-105	0.17kg(付属品を除く)	
保護等級	SZK-101	IP65(製品取付時)	SF08-M□KT□/SL08-M□KT□ SF10-M□KT□/SL10-M□KT□
		IP65 (製品+SZW-102[マウントラバー]取付時)	SF08-M□JN/SL08-M□JN/SKS-M□J
		IP65 (製品+SZW-103[マウントラバー]取付時)	SF10-M□JN/SL10-M□JN SKH-M□J□/SKH-M□T□
		IP23(製品取付時※)	SF08-M□JN/SL08-M□JN SKS-M□J/SF10-M□JN/SL10-M□JN SKH-M□J□/SKH-M□T□
	SZK-102	IP23(製品取付時※)	
	SZK-103	IP23(製品取付時)	
	SZK-104	IP23(製品+SZK-102[壁面取付ブラケット]取付時※)	
	SZK-105	IP23(製品+SZK-103[壁面取付ブラケット]取付時)	
環境条件	正方向		
備考	RoHS指令の閾値を超える規制物質の含有はありません。 ※SKH-M□T型の端子台開口部を除く。		

[2.型式構成]

	型式		対応機種
壁面取付ブラケット	SZK	-	⇩

対応機種

101	SF08-M□KT□/SL08-M□KT□/SF10-M□KT□/SL10-M□KT□ SF08-M□JN/SL08-M□JN/SKS-M□J SF10-M□JN/SL10-M□JN/SKH-M□J□/SKH-M□T□
102	SF08-M□KT□/SL08-M□KT□/SF10-M□KT□/SL10-M□KT□ SF08-M□JN/SL08-M□JN/SKS-M□J/SKS-M2 SF10-M□JN/SL10-M□JN/SKH-M□J□/SKH-M2□/SKH-M□T□
103	SL15-M□KTN/SL15-M□JN/SKP-M□J/SKP-M2
104	SZK-102
105	SZK-103

出図
2020.06.25
株式会社
パトライト

[3.外観寸法図]

3.1 SZK-101

（単位:mm）

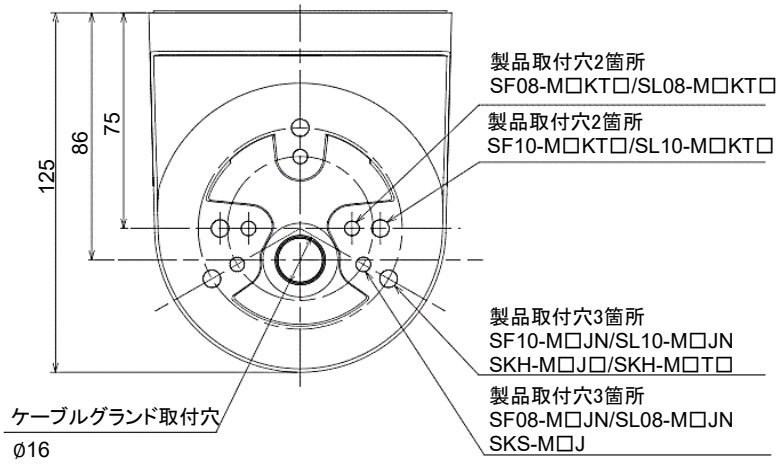

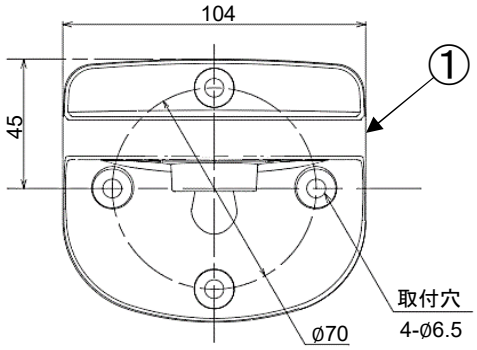

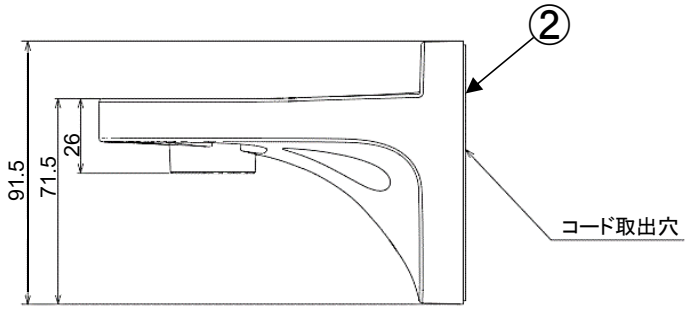

※ 製品取付穴とケーブルグランド取付穴は穴開け構造になっています。

番号	名称	材質
1	壁面取付ブラケット	PC
2	防水シート t = 1.0	CR

出図
2020.06.25
株式会社
パトライト

3.2 SZK-102

（単位:mm）

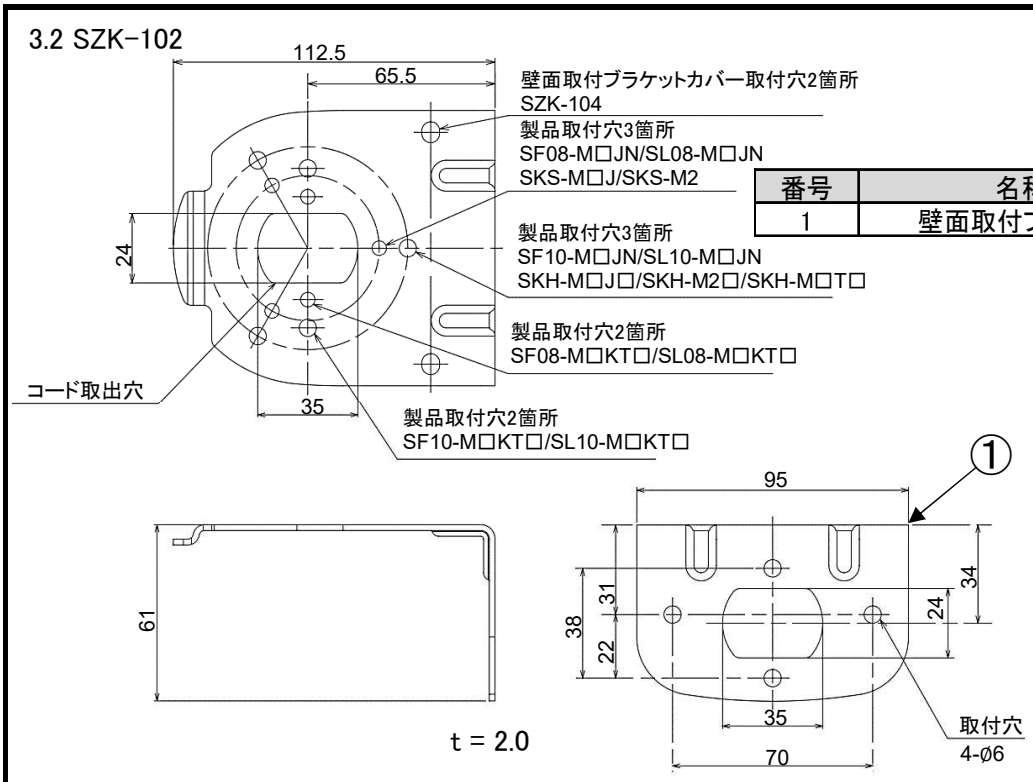

番号	名称	材質
1	壁面取付ブラケット	SUS

3.3 SZK-103

（単位:mm）

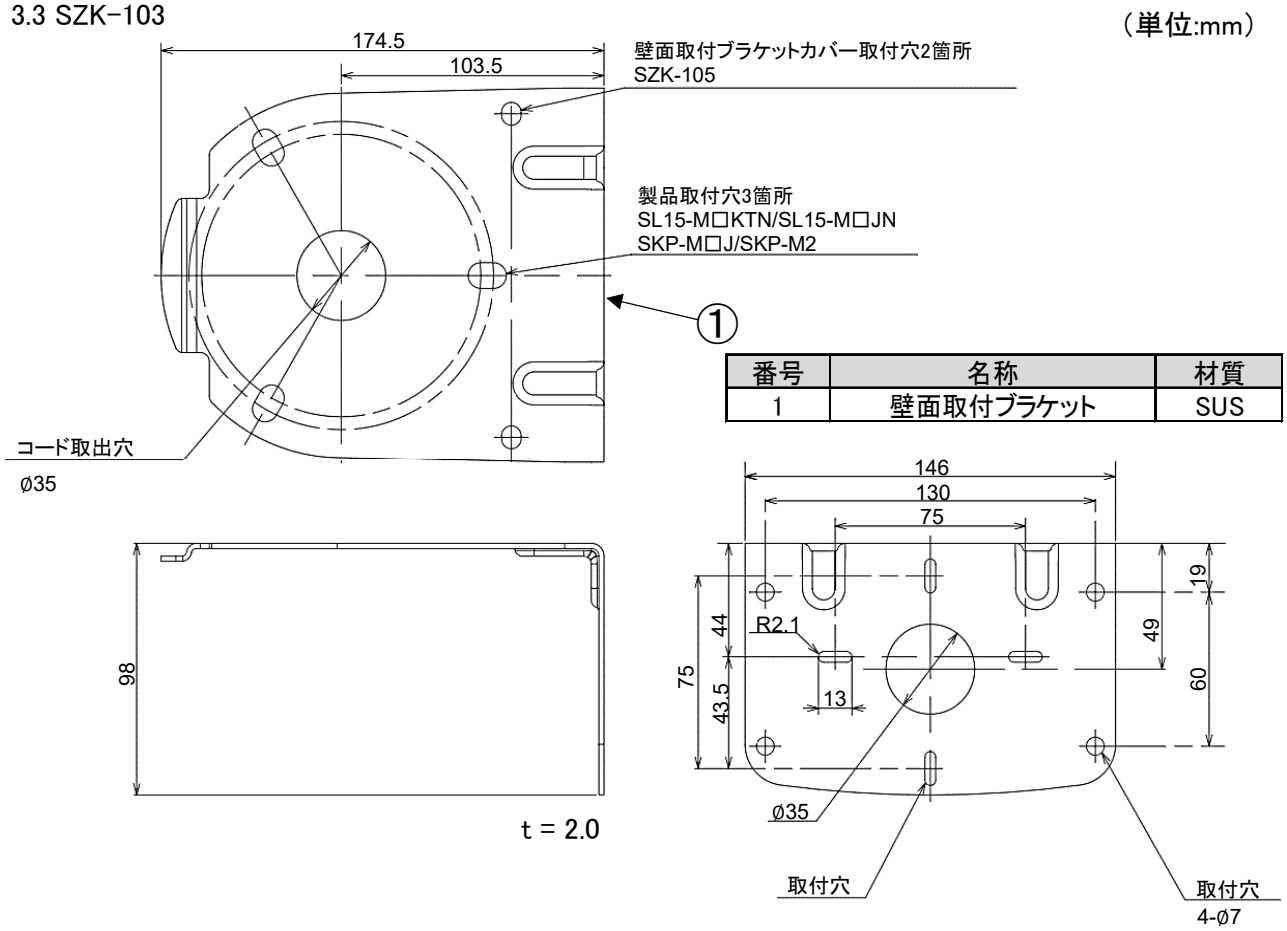

番号	名称	材質
1	壁面取付ブラケット	SUS

出図
2020.06.25
株式会社
パトライト

3.4 SZK-104

（単位:mm）

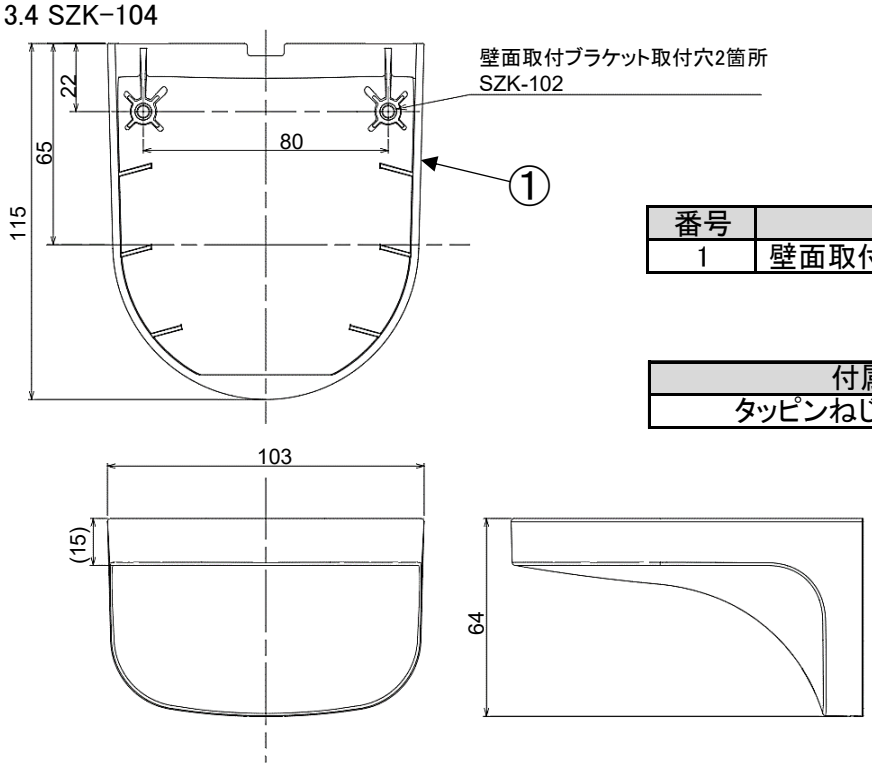

番号	名称	材質
1	壁面取付ブラケットカバー	PC

付属品	材質
タッピンねじ 4×12 2個	SUS

3.5 SZK-105

（単位:mm）

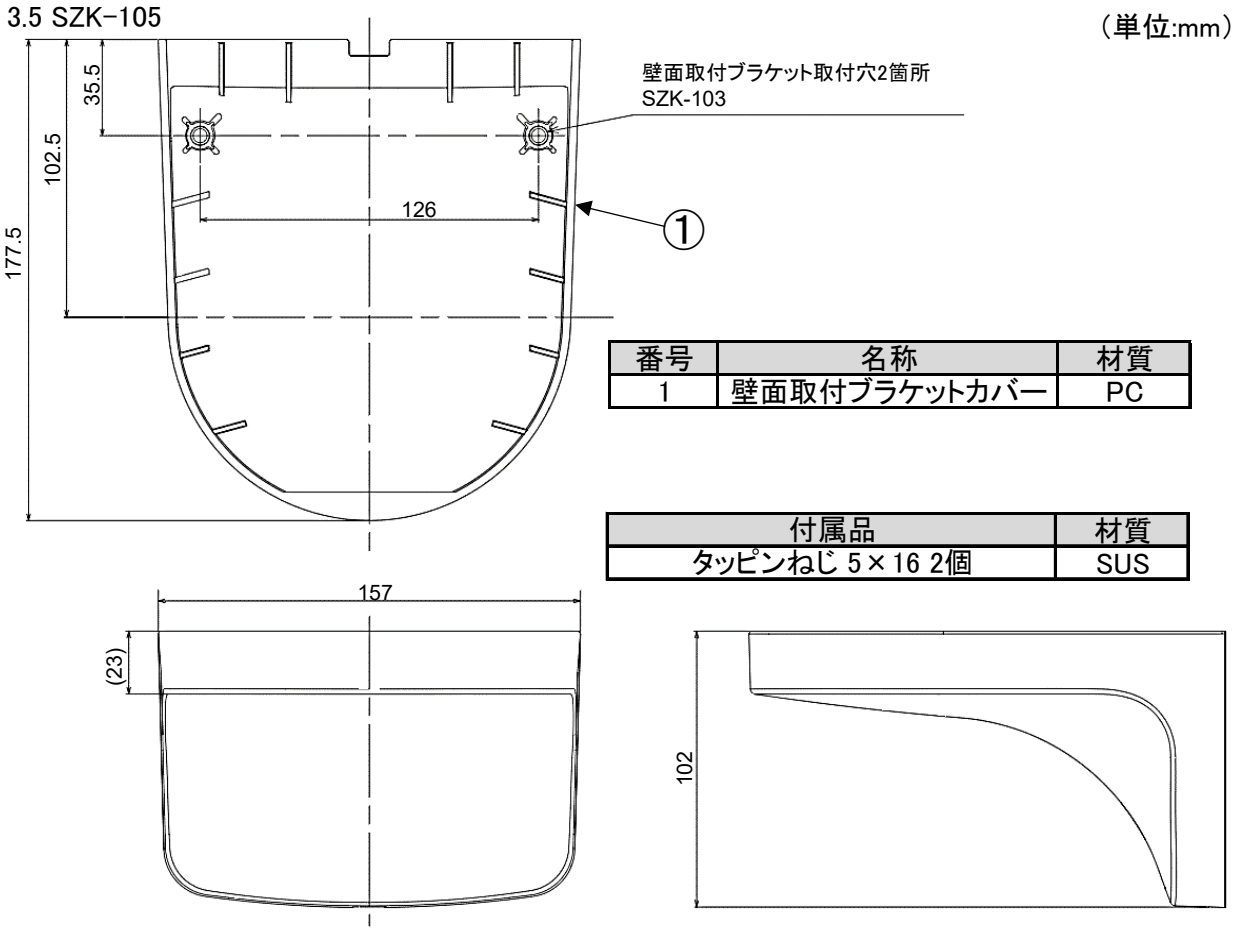

番号	名称	材質
1	壁面取付ブラケットカバー	PC

付属品	材質
タッピンねじ 5×16 2個	SUS

出図
2020.06.25
株式会社
パトライト

[4.取付寸法図]

4.1 SZK-101

（単位:mm）

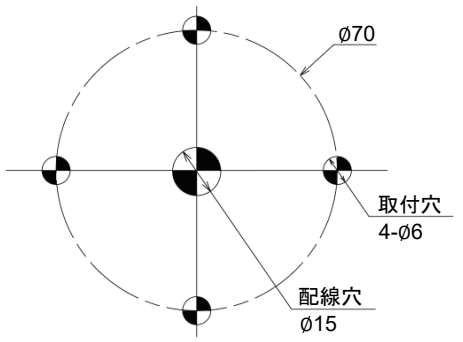

ねじ/ナット	推奨締付トルク
M5	1.4 N･m

4.2 SZK-102

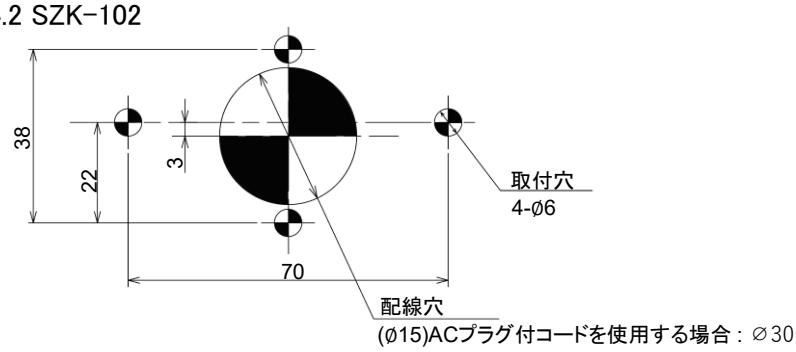

ねじ/ナット	推奨締付トルク
M5	1.4 N･m

4.3 SZK-103

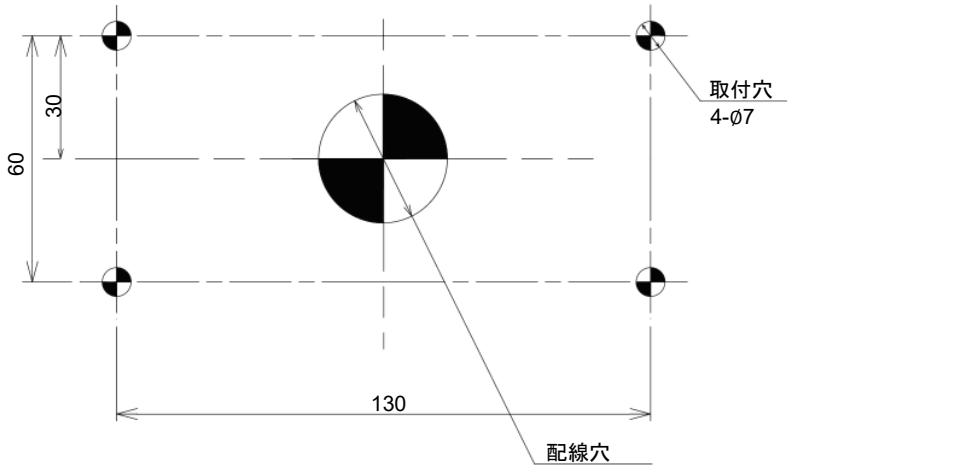

ねじ/ナット	推奨締付トルク
M6	2.4 N･m

出図
2020.06.25
株式会社
パトライト